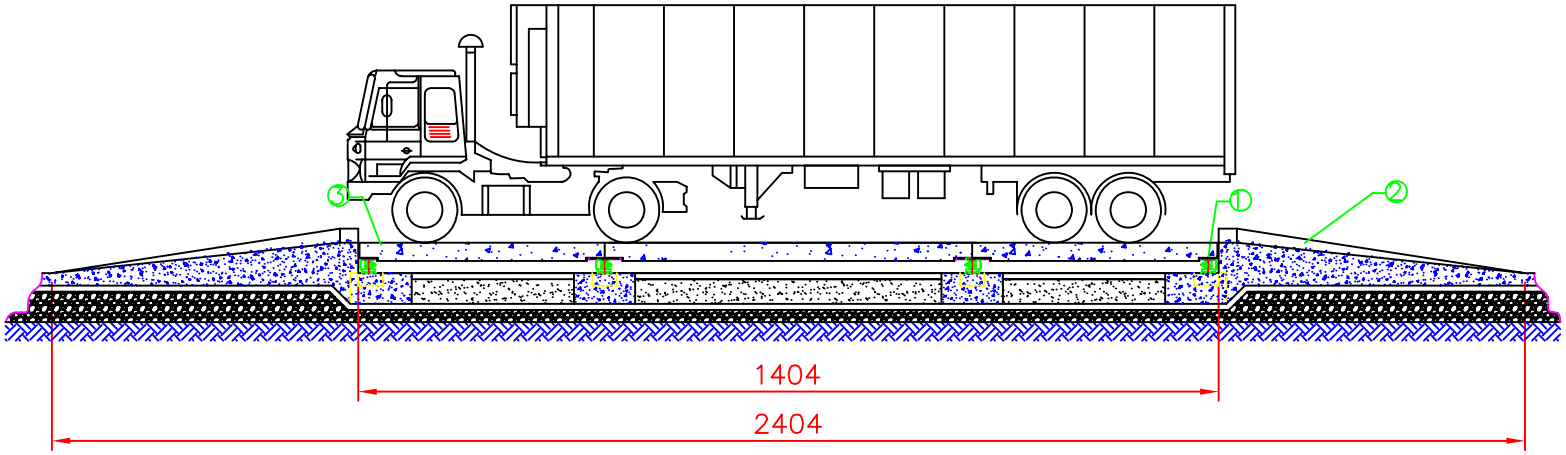

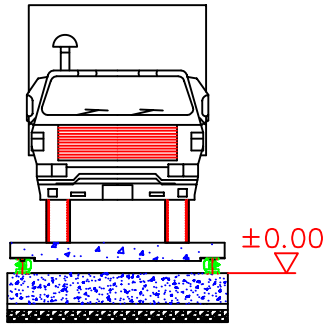

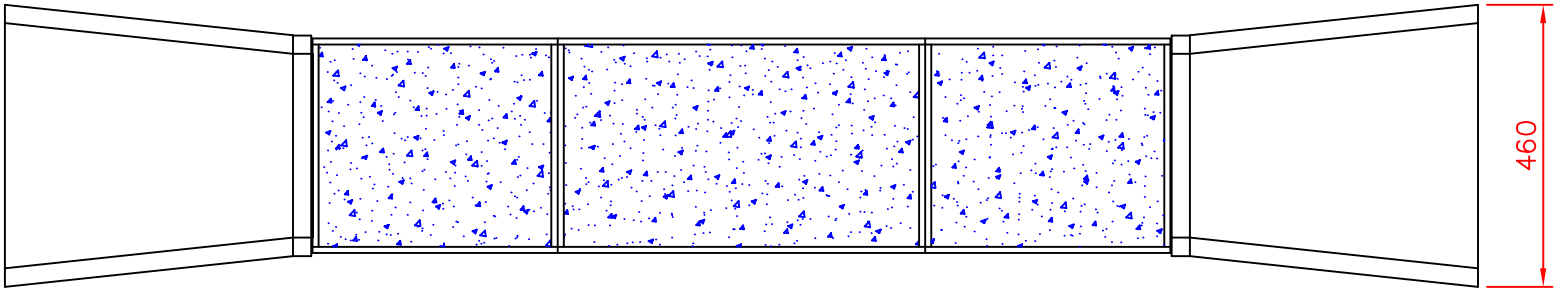

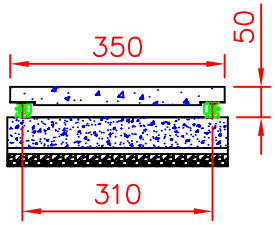

1-ТЕНЗОДАТЧИК (8 шт)
2-ПАНДУС
3-МАГИСТРАЛЬНЫХ ХОД (NPU 300)

ОБЪЕМ БЕТОНА ФУНДАМЕНТА : 33м³
МАССА СТАЛИ ФУНДАМЕНТА : 1599кг
ОБЪЕМ БЕТОНА ПЛАТФОРМЫ : 14.7м³
МАССА СТАЛИ ПЛАТФОРМЫ : 2657кг

Код	НПВ (кг)	Габариты(м)	Платформа	Тензодатчик	Масса(кг)
060T-CS-0314	60000	3.5x14	Сталь	SC (8 шт)	1030

ЧЕРТЕЖ :B.ÇINAR

КОНТРОЛЬV.AKGÜN

ВЕРСИЯ							ДАТА
A	B	C	D	E	F	G	30/11/2004

ESIT® LTD.
03055, г.Киев, пер. Тбилисский, 4/10, офис Ц-7
Тел./Факс (044) 239-25-39, www.esit.com.ua

ОПИСАНИЕ

МАРКА :ESIT
МОДЕЛЬ :CS-14m.